MASTERFIX®

XGrip N09QI

Hydraulic pneumatic blind rivet nut tools

STANLEY®
Engineered Fastening

SPIS TREŚCI

1. DEFINICJE DOTYCZĄCE BEZPIECZEŃSTWA 2
1.1. Ogólne zasady bezpieczeństwa 2
1.2. Zagrożenia związane z elementami wyrzuconymi w powietrze 3
1.3. Zagrożenia związane z obsługą 3
1.4. Zagrożenia związane z powtarzalnymi ruchami 3
1.5. Zagrożenia związane z akcesoriami 4
1.6. Zagrożenia związane z miejscem pracy 4
1.7. Zagrożenie związane z hałasem 4
1.8. Zagrożenia spowodowane drganiami 4
1.9. Dodatkowe instrukcje bezpieczeństwa dotyczące elektronarzędzi pneumatycznych 4

2. OPIS NARZĘDZIA 5
2.1. Podstawowe parametry 5
2.2. Dane techniczne 6
2.3. Zakres zastosowań 6
2.4. Obsługa narzędzia 6

3. KONSERWACJA NARZĘDZIA 7
3.1 Codzienna konserwacja 7
3.2. Tygodniowa konserwacja 7
3.3. Przegląd generalny 8
3.4. Ponowne wstępne napełnianie olejem 8

4. CZĘŚCI ZAMIENNE 8
4.1. Zamawianie 8
4.2. Lista materiałów eksploatacyjnych ulegających szybkiemu zużyciu 8

5. PRZECHOWYWANIE 9

6. KOMPLETNY ZESTAW NARZĘDZIA 9

7. WYMOGI EKSPLOATACYJNE I WARUNKI GWARANCJI 9
7.1 Wymogi eksploatacyjne 9
7.2. Warunki gwarancji 9

8. DEKLARACJA ZGODNOŚCI WE 10

WOJTECH
rozwiązania dla przemysłu

Niniejszą instrukcję muszą przeczytać wszystkie osoby instalujące lub obsługujące to narzędzie, poświęcając szczególną uwagę poniższym zasadom bezpieczeństwa.

Podczas użytkowania narzędzia należy zawsze stosować okulary ochronne odporne na uderzenia. Klasa wymaganej ochrony powinna być oceniana niezależnie przy każdym użyciu.

Środki ochrony słuchu należy wykorzystywać zgodnie z instrukcjami pracodawcy oraz zgodnie z przepisami bezpieczeństwa i higieny pracy.

Użytkowanie narzędzia może narazić dłonie operatora na zagrożenia, w tym na zmiażdżenia, uderzenia, przecięcia, obtarcia i poparzenia. Stosować odpowiednie rękawice do ochrony dłoni.

1. DEFINICJE DOTYCZĄCE BEZPIECZEŃSTWA

Podane poniżej definicje określają stopień zagrożenia oznaczony danym słowem. Proszę przeczytać instrukcję i zwracać uwagę na te symbole.

NIEBEZPIECZEŃSTWO: Oznacza natychmiastowo niebezpieczną sytuację, która, jeśli jej się nie uniknie, spowoduje śmierć lub poważne obrażenia ciała.

OSTRZEŻENIE: Oznacza potencjalnie niebezpieczną sytuację, która, jeśli jej się nie uniknie, może spowodować śmierć lub poważne obrażenia ciała.

PRZESTROGA: Oznacza potencjalnie niebezpieczną sytuację, która, jeśli jej się nie uniknie, może spowodować miernego lub średniego stopnia obrażenia ciała.
PRZESTROGA: Stosowana bez symbolu ostrzeżenia oznacza potencjalnie niebezpieczną sytuację, która, jeśli jej się nie uniknie, może spowodować uszkodzenie mienia.

Błędna eksploatacja lub konserwacja tego produktu może powodować poważne obrażenia ciała i uszkodzenie mienia. Należy przeczytać uważnie wszystkie ostrzeżenia i całość instrukcji obsługi przed rozpoczęciem użytkowania narzędzia. Podczas użytkowania elektronarzędzi zawsze powinno się postępować zgodnie z podstawowymi zasadami bezpieczeństwa, aby zmniejszyć ryzyko obrażeń ciała.

ZACHOWAĆ WSZYSTKIE OSTRZEŻENIA I INSTRUKCJE

1.1. OGÓLNE ZASADY BEZPIECZEŃSTWA

- W przypadku wielu zagrożeń, należy przeczytać i zrozumieć instrukcje dotyczące bezpieczeństwa przed instalacją, obsługą, naprawą, konserwacją, zmianą akcesoriów lub pracą w pobliżu narzędzia. W przeciwnym razie może dojść do poważnych obrażeń ciała.
- Narzędzie mogą instalować, regulować i używać wyłącznie wykwalifikowani i przeszkoleni operatorzy.
- Nie stosować niezgodnie z przeznaczeniem, które polega na mocowaniu nitów zrywalnych STANLEY Engineered Fastening.
- Stosować jedynie części, elementy złączne i akcesoria zalecane przez producenta.
- NIE modyfikować narzędzia. Modyfikacje mogą ograniczyć skuteczność zabezpieczeń i zwiększyć ryzyko dla operatora. Za wszelkie modyfikacje narzędzia wykonane przez klienta odpowiada wyłącznie klient. Wszelkie modyfikacje powodują unieważnienie wszelkich gwarancji.
- Nie wyrzucać instrukcji dotyczących bezpieczeństwa, lecz przekazać je operatorowi.
- Nie używać uszkodzonego narzędzia.
- Przed użyciem sprawdzić części ruchome pod kątem błędnego ustawienia, uszkodzenia części oraz każdego innego nieprawidłowego stanu, który może mieć wpływ na funkcjonowanie narzędzia. Jeśli narzędzie jest uszkodzone, przed ponownym użyciem przekazać je do naprawy. Przed użyciem zdemontować wszelkie klucze regulacyjne.
- Narzędzia należy okresowo sprawdzać, aby sprawdzić, czy symbole i oznaczenia wymagane przez odpowiednią część ISO 11148 są czytelne na narzędziu. Pracodawca/użytkownik musi skontaktować się z producentem w celu uzyskania zamiennych oznaczeń w razie potrzeby.
- Przeszkolony personel musi utrzymywać narzędzie w bezpiecznym stanie technicznym przez cały czas i regularnie sprawdzać je pod kątem uszkodzeń i prawidłowego działania. Demontaż może przeprowadzać jedynie przeszkolony personel. Nie demontować tego narzędzia bez wcześniejszego zapoznania się z instrukcją konserwacji.

1.2. ZAGROŻENIA ZWIĄZANE Z ELEMENTAMI WYRZUCONYMI W POWIETRZE

- Odłączyć dopływ powietrza od narzędzia przed rozpoczęciem jakichkolwiek prac konserwacyjnych, prób regulacji, montażu lub demontażu zespołu głowicy przedniej.
- Pamiętać, że awaria obrabianego elementu lub akcesoriów, a nawet samego włożonego narzędzia, może spowodować wyrzucenie elementów w powietrze z wysoką prędkością.
- Podczas użytkowania narzędzia należy zawsze stosować okulary ochronne odporne na uderzenia. Klasa wymaganej ochrony powinna być oceniana niezależnie przy każdym użyciu.
- W tym momencie należy ocenić zagrożenia dla innych osób.
- Należy się upewnić, że obrabiany element jest odpowiednio zamocowany.
- Sprawdzić, czy środek ochrony przed wyrzuceniem elementu złącznego i/lub trzpienia jest zamontowany i sprawny.
- NIE używać narzędzia bez zamontowanego kolektora trzpieni.
- Ostrzec przed ewentualnym wyrzuceniem trzpieni z dużą siłą z przodu narzędzia.
- NIE obsługiwać narzędzia skierowanego w stronę osoby (osób).

1.3. ZAGROŻENIA ZWIĄZANE Z OBSŁUGĄ

- Użytkowanie narzędzia może narazić dłonie operatora na zagrożenia, w tym na zmiażdżenia, uderzenia, przecięcia, obtarcia i poparzenia. Stosować odpowiednie rękawice do ochrony dłoni.
- Operatorzy oraz personel dokonujący konserwacji muszą być zdolni fizycznie do obsługi wielkości, ciężaru i mocy narzędzia.
- Narzędzie należy trzymać prawidłowo; należy być gotowym na reagowanie na normalne lub nagłe ruchy — obie ręce muszą być w gotowości.
- Utrzymywać uchwyty narzędzia w stanie suchym, czystym i wolnym od oleju i smaru.
- Należy zachować równowagę ciała i stać stabilnie podczas obsługi narzędzia.
- Zwolnić urządzenie zatrzymujące i uruchamiające w razie przerwy w zasilaniu hydraulicznym.
- Używać wyłącznie środków smarnych zalecanych przez producenta.
- Unikać styczności z płynem hydraulicznym. Aby ograniczyć ryzyko wystąpienia wysypki, koniecznie dokładnie wypłukać miejsce styczności.
- Karty charakterystyki dla wszystkich olejów hydraulicznych i smarów są dostępne na żądanie u dostawcy narzędzi.
- Unikać nieodpowiednich pozycji ciała, ponieważ mogą one nie pozwalać na zareagowanie na normalny lub nieoczekiwany ruch narzędzia.
- Jeśli narzędzie jest podwieszone, dopilnować, aby było solidnie zamocowane.
- Uważać na ryzyko zmiażdżenia lub ściśnięcia, gdy zespół głowicy przedniej nie jest zamocowany.
- NIE obsługiwać narzędzia ze zdjętą obudową zespołu głowicy przedniej.
- Przed przejściem dalej zapewnić odpowiedni odstęp dla rąk operatora narzędzia.
- Podczas przenoszenia narzędzia z miejsca na miejsce trzymać ręce z dala od spustu, aby uniknąć niezamierzonego uruchomienia.
- NIE upuszczać narzędzia ani nie używać go jako młotka.
- Dopilnować, aby zużyte trzpienie nie stanowiły zagrożenia.
- Kolektor trzpieni opróżniać, gdy będzie napełniony do około połowy.

1.4. ZAGROŻENIA ZWIĄZANE Z POWTARZALNYMI RUCHAMI

- Podczas użytkowania elektronarzędzia może wystąpić uczucie dyskomfortu w dłoniach, ramionach, barkach, szyi lub innych częściach ciała operatora.
- Podczas korzystania z narzędzia operator powinien przyjąć wygodną pozycję ciała, jednocześnie utrzymując solidne podparcie stóp oraz unikać nietypowych i niezapewniających równowagi pozycji. Operator powinien zmieniać pozycję ciała podczas wykonywania długich zadań. Może to pomóc w uniknięciu uczucia dyskomfortu oraz zmęczenia.
- W przypadku wystąpienia objawów, takich jak trwałe lub nawracające uczucie dyskomfortu, ból, pulsowanie,

drętwienie, bezwład, pieczenie lub sztywność, nie należy ignorować tych sygnałów ostrzegawczych. Operator musi natychmiast powiadomić o tym pracodawcę i zasięgnąć porady lekarza.

1.5. ZAGROŻENIA ZWIĄZANE Z AKCESORIAMI

- Odłączyć narzędzie od dopływu powietrza przed zamontowaniem lub zdjęciem zespołu głowicy przedniej lub akcesorium.
- Używać wyłącznie akcesoriów i materiałów eksploatacyjnych o rozmiarach i typów zalecanych przez producenta narzędzia. Nie używać akcesoriów ani materiałów eksploatacyjnych innych rozmiarów i typów.

1.6. ZAGROŻENIA ZWIĄZANE Z MIEJSCEM PRACY

- Głównymi przyczynami obrażeń ciała w miejscu pracy są poślizgnięcia się, potknięcia i upadki. Uważać na śliskie powierzchnie powstałe w wyniku użytkowania narzędzia i pamiętać o zagrożeniu upadkiem w wyniku potknięcia się o przewód powietrzny lub wąż hydrauliczny.
- W nieznanym otoczeniu należy postępować ostrożnie. Mogą występować ukryte niebezpieczeństwa, takie jak przewody elektryczne lub innego typu.
- Narzędzie nie jest przeznaczone do użytku w potencjalnie wybuchowej atmosferze oraz nie posiada izolacji chroniącej w przypadku zetknięcia się z zasilaniem elektrycznym.
- Należy się upewnić, że w miejscu pracy nie występują przewody elektryczne, rury z gazem itp., które mogą stanowić zagrożenie w przypadku uszkodzenia ich przez narzędzie.
- Należy ubrać się odpowiednio. Nie zakładać luźnych ubrań ani biżuterii. Włosy, ubranie i rękawice trzymać z dala od ruchomych części. Luźne ubranie, biżuteria lub włosy mogą zostać wciągnięte przez ruchome części.
- Dopilnować, aby zużyte trzpienie nie stanowiły zagrożenia.

1.7. ZAGROŻENIE ZWIĄZANE Z HAŁASEM

- Narażenie na wysokie poziomy hałasu może spowodować trwałą utratę słuchu i inne problemy, takie jak szumy uszne (dzwonienie, brzęczenie, świst lub szum w uszach). Dlatego bardzo ważna jest ocena ryzyka i wdrożenie odpowiednich środków ochrony przed tymi zagrożeniami.
- Odpowiednie środki ochrony mogą obejmować podjęcie kroków, takich jak zastosowanie materiałów tłumiących, aby obrabiane elementy nie „dzwoniły".
- Środki ochrony słuchu należy wykorzystywać zgodnie z instrukcjami pracodawcy oraz zgodnie z przepisami bezpieczeństwa i higieny pracy.
- Obsługiwać i konserwować narzędzie zgodnie z zaleceniami w instrukcji obsługi, aby zapobiec niepotrzebnemu zwiększeniu poziomu hałasu.
- Dopilnować, aby tłumik w kolektorze trzpieni był zamocowany i sprawny podczas eksploatacji narzędzia.

1.8. ZAGROŻENIA SPOWODOWANE DRGANIAMI

- Narażenie na drgania może spowodować uszkodzenie nerwów i naczyń krwionośnych w dłoniach i rękach.
- Podczas pracy w zimnych warunkach należy założyć ciepłą odzież, a dłonie utrzymywać ciepłe i suche.
- Jeśli w palach lub dłoniach pojawi się uczucie drętwienia, pulsowania lub bólu, lub też skóra będzie bieleć, należy zaprzestać użytkowania narzędzia, powiadomić pracodawcę o zaistniałej sytuacji i zasięgnąć porady lekarza.
- Jeśli to możliwe, opierać ciężar narzędzia na stojaku, elemencie napinającym lub wyważającym, ponieważ wtedy narzędzia nie trzeba trzymać tak mocno.

1.9. DODATKOWE INSTRUKCJE BEZPIECZEŃSTWA DOTYCZĄCE ELEKTRONARZĘDZI PNEUMATYCZNYCH

- Ciśnienie dopływu powietrza roboczego nie może przekraczać 7 barów (100 PSI).
- Powietrze pod ciśnieniem może spowodować poważne obrażenia ciała.
- Nigdy nie pozostawiać włączonego narzędzia bez nadzoru. Odłączyć wąż powietrzny od narzędzia, gdy narzędzie nie jest w użytku, przed zmianą akcesoriów lub na czas wykonywania napraw.

KOJTECH rozwiązania dla przemysłu

- NIE kierować otworu wylotowego powietrza na kolektorze trzpieni na operatora ani inne osoby. Nigdy nie kierować strumienia powietrza na siebie ani inne osoby.
- Uderzający jak bicz i podskakujący wąż może spowodować poważne obrażenia ciała. Zawsze sprawdzać pod kątem uszkodzonych lub luźnych węży i złączy.
- Przed użyciem sprawdzić przewody powietrzne pod kątem uszkodzeń. Wszystkie złącza muszą być dobrze zamocowane. Nie upuszczać ciężkich przedmiotów na węże. Silne uderzenie może spowodować uszkodzenia wewnętrzne i prowadzić do przedwczesnej usterki węża.
- Kierować zimne powietrze z dala od dłoni.
- Kiedykolwiek korzysta się z uniwersalnych złączek wkręcanych, należy zamontować zawleczki zabezpieczające i korzystać z linek zabezpieczających przed biciem węży, aby chronić się w razie awarii połączenia z wężem z narzędziem lub węża z wężem.
- NIE podnosić narzędzia za wąż. Zawsze używać uchwytu narzędzia.
- Chronić otwory wentylacyjne przed zatkaniem lub zasłonięciem.
- Chronić układ hydrauliczny narzędzia przed zanieczyszczeniami i ciałami obcymi, ponieważ mogą one spowodować usterkę narzędzia.

Firma STANLEY Engineered Fastening stosuje politykę ciągłego doskonalenia produktów i zastrzega sobie prawo do zmiany danych technicznych produktu bez uprzedzenia.

2. OPIS NARZĘDZIA

2.1. PODSTAWOWE PARAMETRY

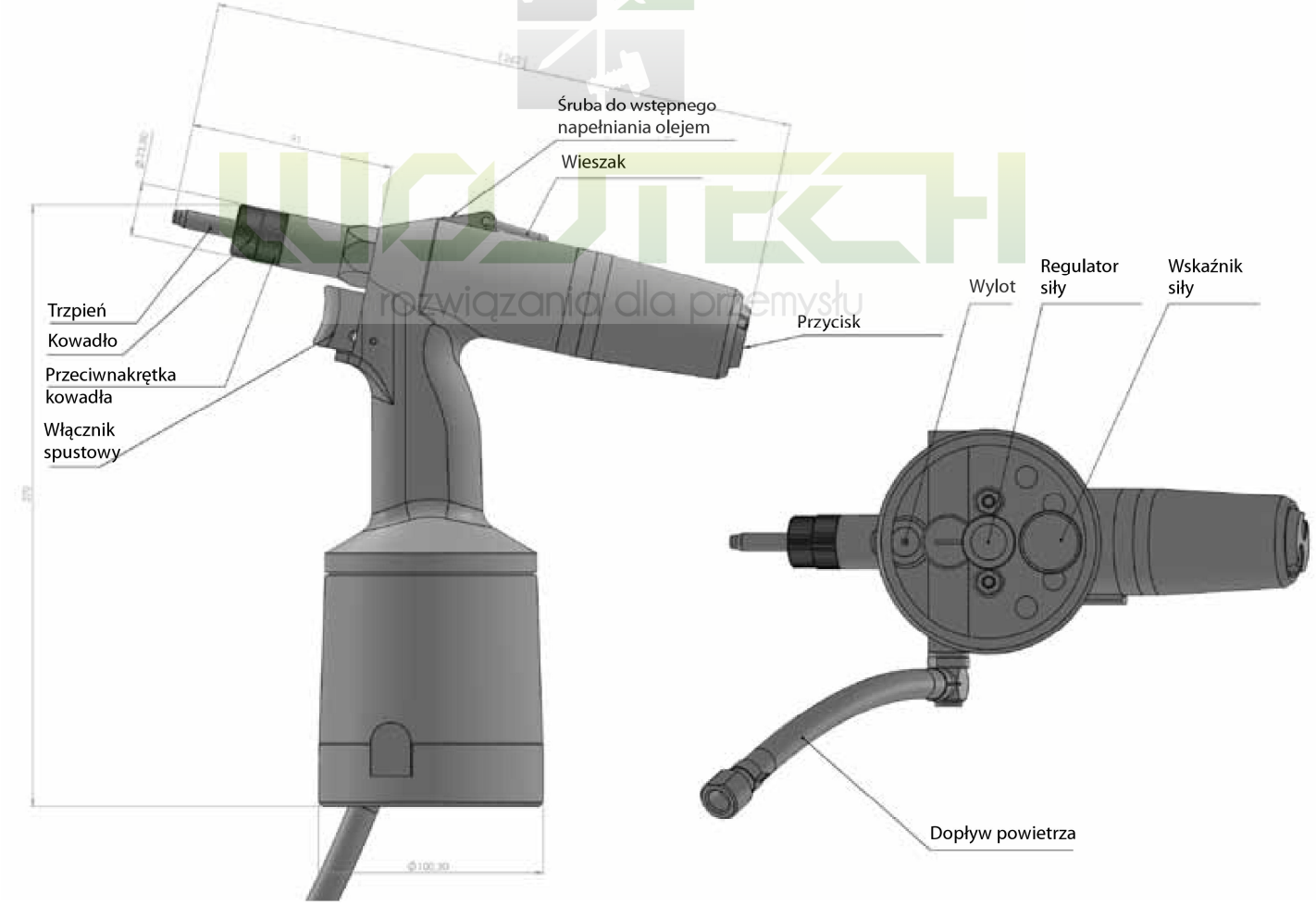

WKUTECH rozwiązania dla przemysłu

2.2. DANE TECHNICZNE

ciężar.....2,0 kg
ciśnienie robocze ..... 0,5 - 0,7 MPa
siła skoku przy 0,6 Mpa.....23 kN
zużycie powietrza ..... 1,5 l / skok
skok ..... 8 mm
wysokość..... 270 mm
długość ..... 262 mm
szerokość (nad złączem pneumatycznym).... 125 mm

2.3. ZAKRES ZASTOSOWAŃ

Narzędzie hydrauliczno-pneumatyczne jest przeznaczone do instalacji z użyciem:
– nitonakrętek M3 - M12 (z aluminium, stali, stali nierdzewnej)
– nitonakrętek M4 - M8 (z aluminium, stali, stali nierdzewnej)

2.4. OBSŁUGA NARZĘDZIA

Producent wyposażył narzędzie w kowadło i trzpień do nitonakrętek M8. Do instalacji nitonakrętek o innych wymiarach konieczna jest wymiana kowadła i trzpienia, zmiana podstawowych ustawień narzędzia i jego następująca regulacja:

1) poluzować przeciwnakrętkę kowadła
2) wykręcić kowadło z dyszy przedniej
3) wykręcić kowadło z tulei
4) wybrać odpowiednie kowadło i trzpień, patrz tabela poniżej:

Nitonakrętki	Kowadła i trzpienie	Numery części zamiennych
M4	Trzpień do nitonakrętek M4	D-1400104
	Kowadło do trzpieni M4	S-1400324
M5	Trzpień do nitonakrętek M5	D-1400105
	Kowadło do trzpieni M5	S-1400325
M6	Trzpień do nitonakrętek M6	D-1400106
	Kowadło do trzpieni M6	S-1400326
M8	Trzpień do nitonakrętek M8	D-1400108
	Kowadło do trzpieni M8	S-1400328
M10	Trzpień do nitonakrętek M10	D-1400110
	Kowadło do trzpieni M10	S-1400330
M12	Trzpień do nitonakrętek M12	D-1400112
	Kowadło do trzpieni M12	S-1400332

5) nakręcić trzpień na tuleję (do ogranicznika tylnego), a następnie obrócić go w przeciwnym kierunku, aby płaskie elementy na sześciokątnych powierzchniach sprawdzianu trzpieniowego gwintowego i tulei pasowały do siebie.
6) nasunąć kowadło do sześciokątnych elementów trzpieni i tulei.
7) nakręcić kowadło na dyszę przednią.
8) wyregulować kowadło:
   - w przypadku nitonakrętek - nitonakrętka zostaje wkręcona na całą długość gwintu na trzpieniu, a przód nitonakrętki opiera się o kowadło. Przymocować kowadło w tym położeniu przeciwnakrętką.
   - w przypadku nitośrub - ustawić kowadło tak, aby między zewnętrzną środą nitośruby a wewnętrzną stroną kowadło był odstęp około 1 mm. Wykonać regulację w następujący sposób: nakręcać kowadło do ogranicznika tylnego i do trzpienia, a następnie odkręcić je w o jeden lub dwa obroty. Przymocować kowadło w tym położeniu przeciwnakrętką.

WOJTECH rozwiązania dla przemysłu

9) podłączyć narzędzie do źródła sprężonego powietrza
10) nacisnąć i przytrzymać włącznik spustowy, odczytać aktualnie ustawioną siłę skoku ze wskaźnika skoku, po czym zwolnić włącznik spustowy. Obracanie śruby regulacyjnej zgodnie ze wskazówkami zegara powoduje wzrost siły skoku, a obracanie jej w przeciwnym kierunku powoduje spadek siły skoku. Sprawdzić ustawienie siły skoku i powtarzać procedurę do ustawienia wymaganej siły skoku zgodnie z poniższą tabelą (nie ma zastosowania do wszystkich typów nitonakrętek):

Siła skoku F_t (kN)			
Nitonakrętka	**Al (aluminium)**	**St (stal)**	**Rv (Stal nierdzewna)**
M4	3	5	7
M5	5	9	9
M6	7	11	11
M8	11	13	13
M10	13	15	15
M12	15	19	21

11) Założyć nit na trzpień i pchać w kierunku kowadło, co spowoduje nakręcenie nita.
12) Umieścić nakręcony nit w przygotowanym otworze.
13) Wcisnąć włącznik spustowy, aby zainstalować nit.
14) Zwolnić włącznik spustowy, co spowoduje wykręcenie trzpienia z nita (jeśli nie zostanie wykręcony całkowicie, użyć przycisku wykręcania).
15) Sprawdzić zainstalowany nit
    - jeśli nit nie został całkowicie zainstalowany, należy zwiększyć skok.
    - jeśli nit został zainstalowany zbyt mocno, co powoduje odkształcenie nita i utrudnia wykręcenie trzpienia z nita, konieczne jest zmniejszenie skoku.
16) Sprawdzić regulację kowadła zgodnie z krokiem 8).

Narzędzie przygotowane i wyregulowane w ten sposób jest gotowe do nitowania.

WDJTECH
Narzędzia dla przemysłu

3. KONSERWACJA NARZĘDZIA

Podczas konserwacji narzędzie musi być odłączone od źródła sprężonego powietrza!!!

3.1 CODZIENNA KONSERWACJA

Przed rozpoczęciem pracy wpuścić kilka kropli oleju smarującego (zalecamy olej hydrauliczny HYSPIN AWHM 32 CASTROL lub oleje hydrauliczne klasy HLP ISO VG 32) do wlotu powietrza narzędzia, pod warunkiem że do układu doprowadzania powietrza nie jest podłączone urządzenie smarujące.
Sprawdzić narzędzie pod kątem wycieków powietrza i wymienić uszkodzone węże i zaciski w razie potrzeby.
Jeśli regulator ciśnienia nie jest wyposażony w filtr, przedmuchać wąż pneumatyczny przed podłączeniem go do narzędzia, aby pozbyć się zanieczyszczeń i wody. Jeśli regulator ciśnienia jest wyposażony w filtr, wysuszyć go.
Sprawdzić, czy zamontowana głowica przednia jest zgodna ze średnicą BR i czy wszystkie gwinty i połączenia są dokręcone prawidłowo. Sprawdzić, czy przednia dysza jest prawidłowo dokręcona do korpusu hydraulicznego narzędzia.
Sprawdzić, czy wyloty powietrza są naprawdę puste.

3.2. TYGODNIOWA KONSERWACJA

Oczyścić narzędzie i wymienić zużyte lub niesprawne części oraz, w razie potrzeby, uzupełnić olej zgodnie z punktem 3.4.
Wykręcić kowadło i trzpień zgodnie z punktem 2.4, kroki od 1) do 3), a następnie dokładnie je oczyścić. Sprawdzić wzrokowo - w szczególności trzpień, kowadło i dyszę przednią - i wymienić je, jeśli są zużyte lub uszkodzone. Zdemontowane części należy zamontować na miejsce zgodnie z opisem w punkcie 2.4, kroki od 5) do 7), co obejmuje regulację w kroku 8).

3.3. PRZEGLĄD GENERALNY

Przegląd generalny narzędzia należy przeprowadzać po około 300 000 skokach lub raz na trzy lata. Narzędzie należy całkowicie rozmontować i wymienić wszystkie uszczelki oraz zużyte części. Taką naprawę może przeprowadzić wyłącznie autoryzowany technik lub osoba przeszkolona przez producenta lub dostawcę.

3.4. PONOWNE WSTĘPNE NAPEŁNIANIE OLEJEM

Podłączyć narzędzie do źródła sprężonego powietrza! Kilka razy nacisnąć i zwolnić włącznik spustowy. Odłączyć narzędzie do źródła sprężonego powietrza! Wykręcić element nr 11 kluczem imbusowym nr 3. Wlać olej hydrauliczny (z dołączonej do zestawu butelki oleju hydraulicznego) do narzędzia MP53, uważając, aby nie zassać powietrza, ponieważ olej hydrauliczny nie może zawierać powietrza. Przykręcić narzędzie MP53 do poz. B9 i wtrysnąć olej hydrauliczny do narzędzia. Kiedy ruchoma część narzędzia MP53 zostanie zwolniona, nadmiar oleju powróci do narzędzia MP53.

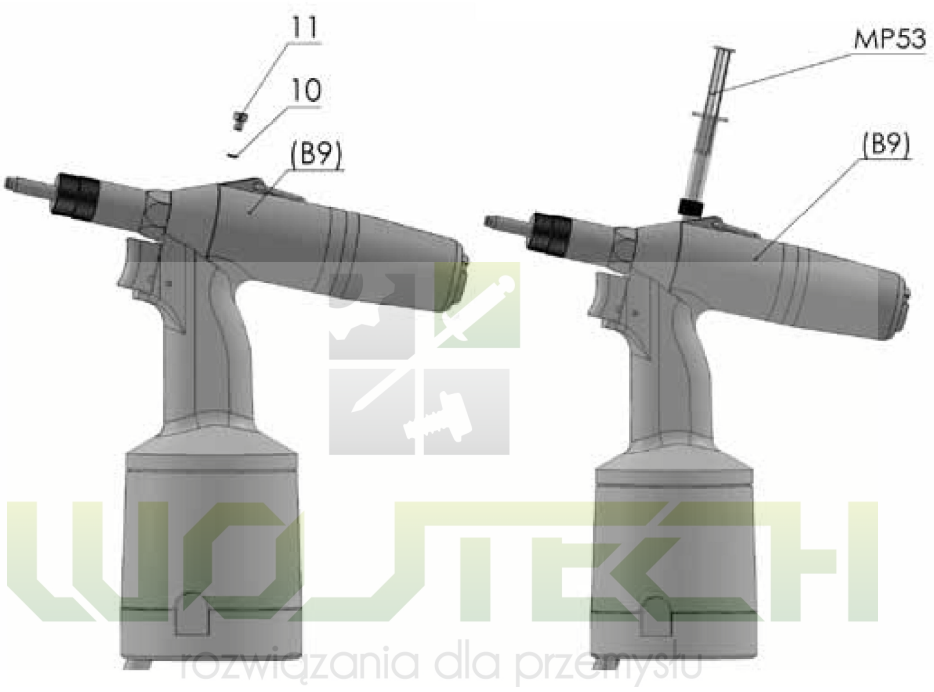

rozwiązania dla przemysłu

4. CZĘŚCI ZAMIENNE

4.1. ZAMAWIANIE

Zamawiać części zamienne wyłącznie od producenta lub jego przedstawiciela handlowego.
Zamówienie musi zawierać numer seryjny narzędzia, numer części wraz z liczbą sztuk, nazwę firmy i jej dokładny adres, numer identyfikacji podatkowej oraz numer identyfikacyjny.

4.2. LISTA MATERIAŁÓW EKSPLOATACYJNYCH ULEGAJĄCYCH SZYBKIEMU ZUŻYCIU

Aby uzyskać informacje o wszystkich typach
i wymiarach kowadeł i trzpieni ..... patrz tabela w punkcie 2.4.
Komplet dyszy przedniej..... D-08650600
Śruba rozciągliwa..... D-1401000
Tuleja łącząca..... D-08650400

5. PRZECHOWYWANIE

Narzędzie hydrauliczno-pneumatyczne umieszczone w pojemniku transportowym należy przechowywać w miejscu o wilgotności względnej do 70% i temperaturze od +5°C do +40°C bez żrących oparów soli, kwasów i innych substancji żrących.

6. KOMPLETNY ZESTAW NARZĘDZIA

Zamienne kowadła i trzpienie umieszczone w plastikowej torebce, instrukcja obsługi, gwarancja.

7. WYMOGI EKSPLOATACYJNE I WARUNKI GWARANCJI

7.1 WYMOGI EKSPLOATACYJNE

Aby zapewnić niezawodną pracę narzędzia, zalecamy korzystanie ze specjalnie przygotowanego sprężonego powietrza. Przygotowane sprężone powietrze to sprężone powietrze wolne od cząstek litych i wody, o ciśnieniu zmniejszonym do wymaganej wartości i nasmarowane olejem zapobiegającym korozji. Bezpośrednio przed rozpoczęciem eksploatacji narzędzia należy dopilnować, aby maksymalne ciśnienie wylotowe ustawione dla zaworu regulacyjnego nie przekraczało **0,7 MPa**. Zaleca się wyposażenie przewodu powietrznego w filtr powietrza i smarownicę.
Równoważny poziomu ciśnienia akustycznego A, $L_{pAeq,T}$ nie przekracza 68,6 dB(A), ale mimo to zaleca się stosowanie ochronników słuchu podczas ciągłej i długotrwałej eksploatacji.
Sumaryczny ważony poziom przyspieszenia drgań $L_{avw,T}$ = 113,8 dB re 10^{-6} m.s^{-2}. Zbiorcza ważona wartość skuteczna przyspieszenia drgań $a_{vw,T}$ = 0,49 m.s^{-2}.
Włącznik spustowy pozwala na bezpieczną obsługę narzędzia przy użyciu maks. nacisku 35 N < 50 N bez zwalniania uchwyt zgodnie z przepisami BHP.

7.2. WARUNKI GWARANCJI

Zapewnienie niezawodnego i bezpiecznego działania narzędzia wymaga przestrzegania instrukcji i zasad podanych powyżej.
Przez okres obowiązywania gwarancji klientowi nie wolno wprowadzać żadnych modyfikacji poza dopuszczonymi przez producenta, patrz punkty 2.1, 3.1, 3.2 Inne części niedemontowalne są zabezpieczone farbą. Naruszenie tego zabezpieczenia powoduje utratę prawa do naprawy gwarancyjnej przeprowadzonej przez producenta. Aby móc skorzystać z naprawy gwarancyjnej, klient musi przekazać zatwierdzony certyfikat gwarancyjny narzędzia, certyfikat jakości i kompletności lub dowód zakupu. Gwarancja obowiązuje przez 24 miesiące od dnia zakupu potwierdzonego na certyfikacie gwarancyjnym, jeśli w umowie zakupu nie zapisano inaczej.

Gwarancja zachowuje ważność pod warunkiem przestrzegania treści następujących punktów:

- Ogólne instrukcje i zasady bezpieczeństwa (punkt 1)
- Obsługa narzędzia (punkt 2.4)
- Codzienna i tygodniowa konserwacja (punkty 3.1 i 3.2)
- Przechowywanie (punkt 5)
- Obsług i warunki gwarancji (punkt 7)

Gwarancja nie obejmuje części eksploatacyjnych (patrz punkt 4.2.)

8. DEKLARACJA ZGODNOŚCI WE

Dyrektywa maszynowa 2006/42/WE

Tłumaczenie

My, **Avdel UK Limited; Stanley House, Works Road, Letchworth Garden City, Hertfordshire, SG6 1JY WIELKA BRYTANIA**, oświadczamy na własną odpowiedzialność, że produkt:

Opis	Pneumatyczno-hydrauliczna nitownica
Marka/Model	X-GRIP N09QI
Nr seryjny	

Rozporządzenie nr 176/2008 wraz z załącznikiem nr 1, działami 1 i 2.2 wraz ze zmianami (identyczne z dyrektywą Parlamentu Europejskiego i Rady 2006/42/WE wraz ze zmianami)

Bezpieczeństwo:
Dyrektywa maszynowa
2006/42/WE:..... ČSN EN ISO 11148-1:2015

Podana powyżej akredytowana jednostka certyfiująca zaświadcza, że przekazana próbka produktu została uznana za zgodną z wymogami wspomnianych przepisów.

Niżej podpisany składa niniejszą deklarację w imieniu STANLEY Assembly Technologies

Europa

A. K. Seewraj
Director of Engineering - UK
Avdel UK Limited;
Stanley House, Works Road, Letchworth Garden City,
Hertfordshire, SG6 1JY WIELKA BRYTANIA

Miejsce wydania	**LETCHWORTH GARDEN CITY**
Data wydania	**27.01.2021**

Ta maszyna jest zgodna z dyrektywą maszynową 2006/42/WE.

WOJTECH
rozwiązania dla przemysłu

STANLEY
Engineered Fastening